Corps creux

à galvaniser à chaud

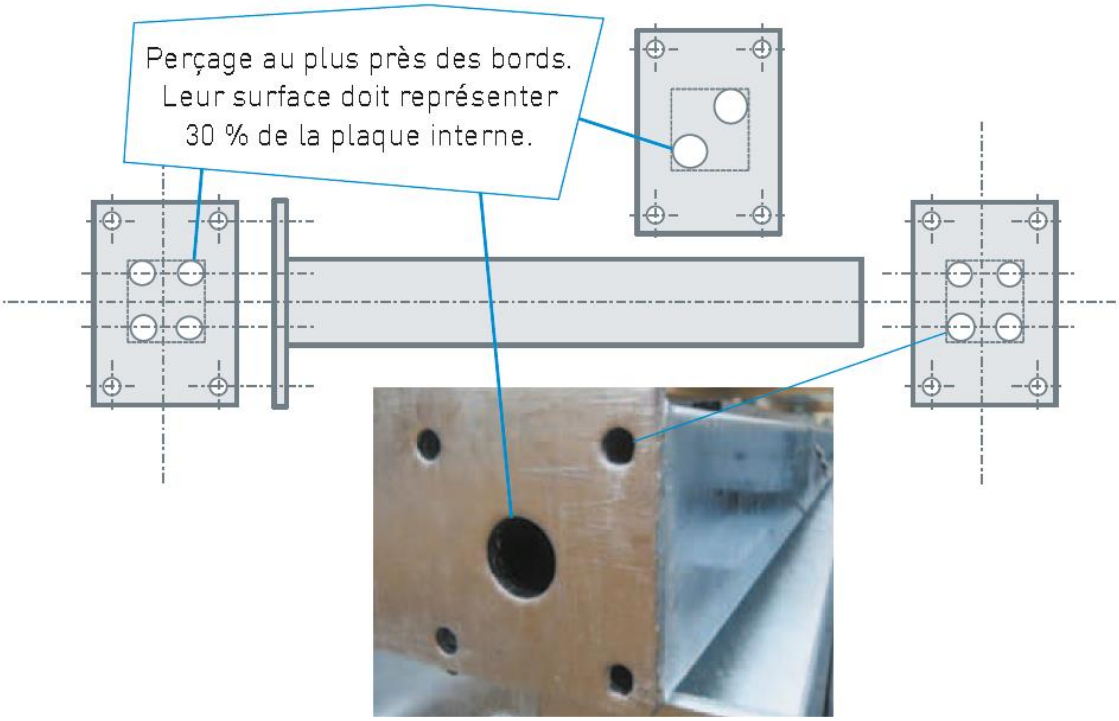

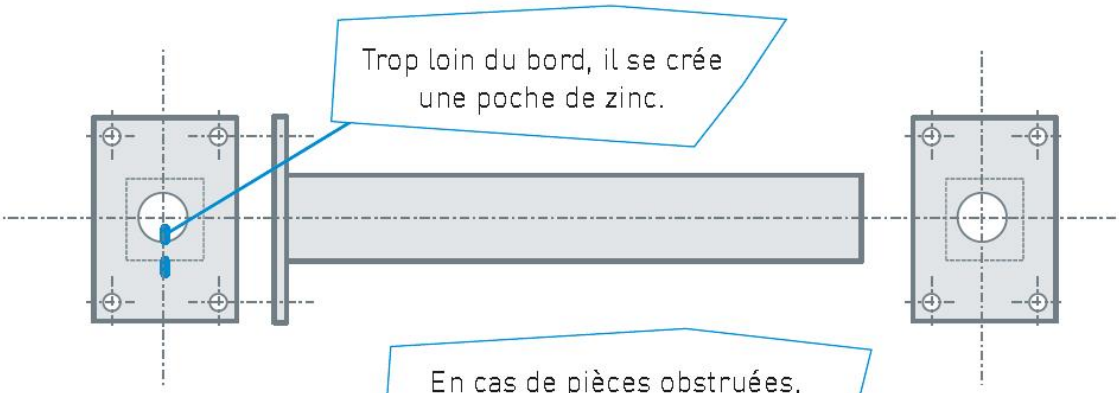

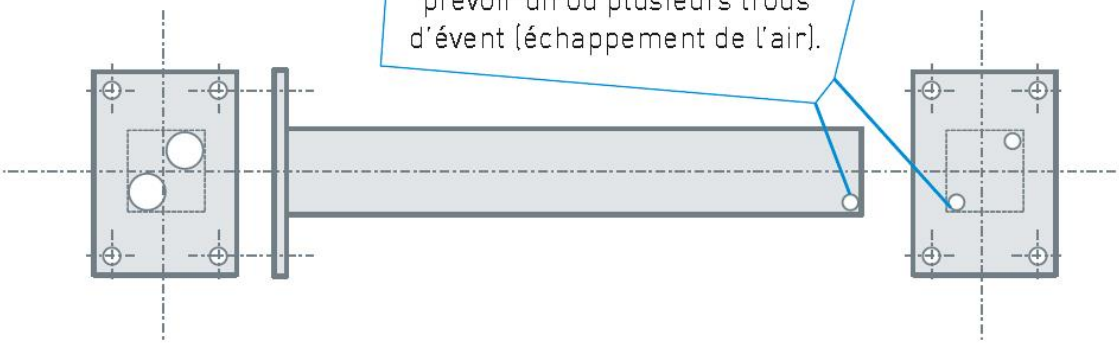

ZI La Saunière - BP70 - 89600 Saint-Florentin
Tél. : +33 3 86 43 82 00 - Fax : + 33 3 86 43 82 29
www.francegalva.fr - contact@francegalva.fr

Corps creux

à galvaniser à chaud

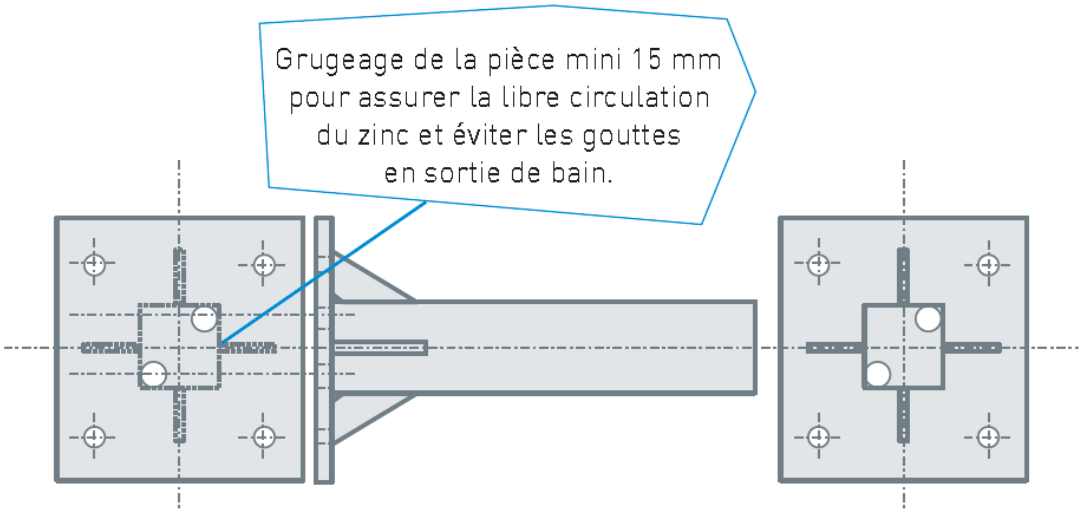

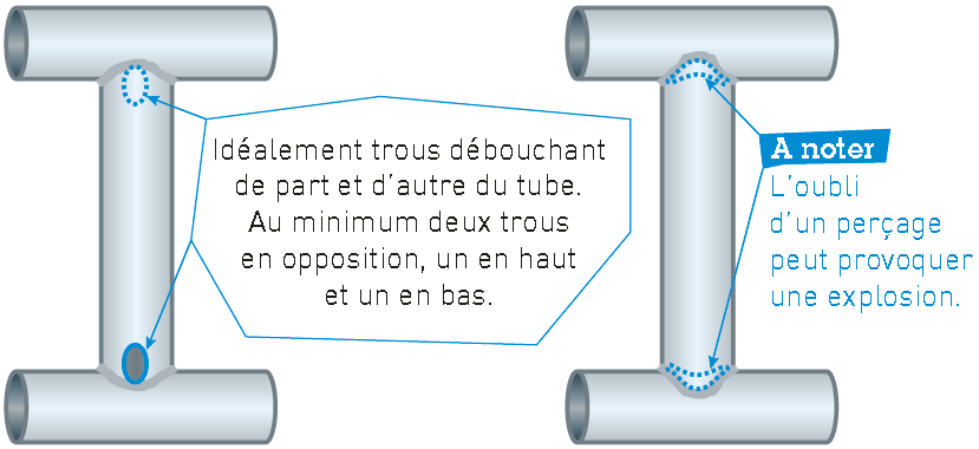

ZI La Saunière - BP70 - 89600 Saint-Florentin
Tél. : +33 3 86 43 82 00 - Fax : + 33 3 86 43 82 29
www.francegalva.fr - contact@francegalva.fr

Corps creux

à galvaniser à chaud

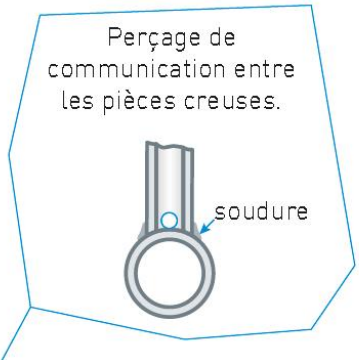

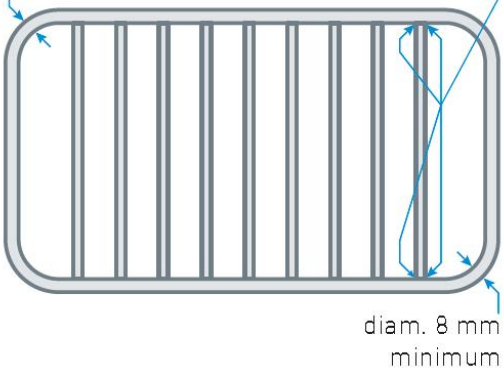

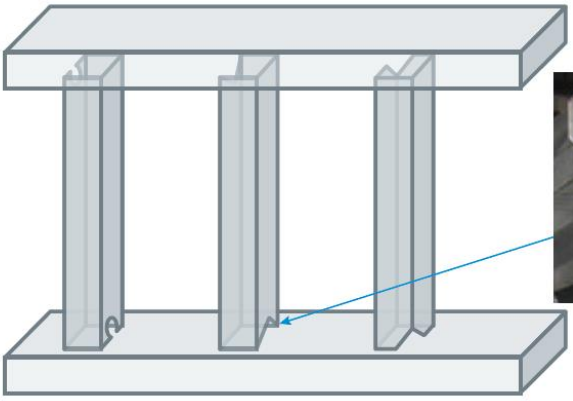

Indispensable pour bien concevoir vos pièces !
Demandez notre mémento à votre interlocuteur technique.

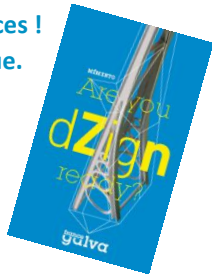

ZI La Saunière - BP70 - 89600 Saint-Florentin
Tél. : +33 3 86 43 82 00 - Fax : + 33 3 86 43 82 29
www.francegalva.fr - contact@francegalva.fr